Kistenwaschanlage

Typ: K342-FC

Die Vorteilen einer LETS Kistenwaschanlage

- Höhere Kapazität als vergleichbare Kistenwaschanlagen; mehr waschen mit weniger Arbeitsstunden, also beträchtliche Kosten-einsparung!
- Durch Einsatz von Düsen: bessere Sprühkraft wegen des ausgeglichenen Sprühbildes
- Hygienisches Design: einfach zu reinigen, da Abdeckungen komplett geöffnet werden können
- Geschwindigkeit stufenlos an den Verschmutzungsgrad anpassbar
- Geschlossenes Motor-Pumpen-Abteil: dadurch zusätzlicher Schutz von Motor/Pumpe beim Reinigen der Anlage, d.h. längere Lebensdauer
- Geringer Energie- und Wasserverbrauch durch Wiederverwendung von Spülwasser
- Gebaut nach EHEDG-Richtlinien
- Hohe Verarbeitungsqualität mit Schutz der Bedientasten und unsichtbarer Kabelführung
- Sehr zuverlässige, starke Edelstahlkette: mit Nocken für einen Waschabstand zwischen den Kisten, dadurch auch Reinigung zwischen Kisten
- Klein und kompakt gebaut mit einem ausgezeichneten Ergebnis
- Lange Lebensdauer: 20 Jahre sind keine Ausnahme!

LETS bv
Your professional partner in cleaningsystems

Bedrijfsweg 33
8251 KK Dronten
+31 (0) 321 38 66 00

www.letsbv.nl
info@letsbv.nl

Kistenwaschanlage

Typ: K342-FC

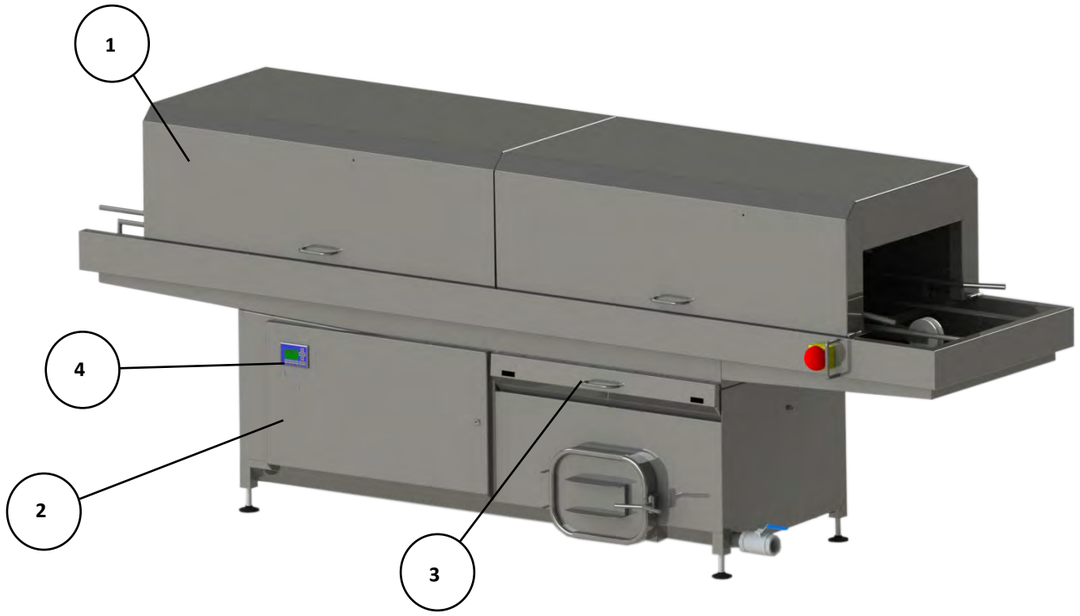

K342-FC
Kistenwaschanlage mit einer maximalen Kapazität von 1275 Kisten pro Stunde, Kapazität hängt von der Verschmutzung und der Größe der Kisten ab. Die Anlage besitzt eine 11 kW starke Reinigungspumpe und eignet sich hervorragend für den ständigen Einsatz in der Industrie.

1. Hauptwaschtunnel
Der Waschtunnel ist in einen Hauptwasch- und einen Nachspülbereich unterteilt. Im Hauptwaschbereich wird die Kiste von einer Reihe hintereinander angebrachter Düsen sehr intensiv gewaschen. Die Kiste wird sowohl oben als auch unten als auch an den Seiten gewaschen.

Nachspülbereich
Der Nachspülbereich besitzt einen Sprühbaum mit einer Gesamtleistung von 10-12 l/m. Ein- und Ausgang des Tunnels sind mit einem Kunststoffspritzschutz ausgestattet. Standardmäßig wird mit warmem Wasser gewaschen und nachgespült. Die Einheit kann optional mit einer Kaltwassernachspülung ausgestattet werden. Beim kalten Nachspülen wird die Kiste weniger schnell trocken und das Nachspülwasser wird direkt abgeführt. Wenn mit heißem Wasser nachgespült wird, ist die Kiste schneller trocken und das Nachspülwasser wird zur Erneuerung des Hauptbades verwendet.

Transport
Die Einheit besitzt einen Edelstahlkettenantrieb: die Kisten werden nach dem Auflegen durch die Kette transportiert. Auf der Kette befinden sich Nocken, die für etwas Abstand zwischen den Kisten sorgen, sodass zwischen den Kisten gereinigt werden kann. Die Laufgeschwindigkeit der Kette durch die Maschine kann eingestellt werden. Dadurch kann die Waschgeschwindigkeit an die Verschmutzung angepasst werden.

Spülmitteldosierpumpe
Die Einheit besitzt eine Spülmitteldosierpumpe, mit der dem Reinigungswasser portionsweise Spülmittel hinzugefügt wird. Dadurch verbessert sich das Waschergebnis. Dieses spezielle Prinzip, das unabhängig vom Säure- oder Salzgehalt durch Verschmutzung ist, führt zu einem ökonomischen und zuverlässigen System.

2. Wassertank
Standardmäßig befindet sich ein Wärmetauscher im Hauptbad, der das Wasser erwärmt und an eine Zentralheizung angeschlossen werden kann. Optional ist es möglich, das Wasser über ein elektrisches Heizelement oder über einen Wärmetauscher Dampf oder über eine Dampf-Injektion zu erwärmen.

3. Filter
Mithilfe eines Edelstahlsiebs wird das Wasser gefiltert und anschließend zurückgeführt. Optional kann die Anlage mit einem teilweise selbstreinigenden Spaltsieb oder einer rotierende Sieb ausgestattet werden.

4. Steuerung
Die Kistenwaschanlage besitzt einen Schaltschrank, der alle elektrischen Komponenten enthält. Die Steuerung ist sicher: 24 Volt oder weniger. Sie besitzt einen Schutz gegen Kurzschluss, Überlastung und Wassermangel. Die elektrische Anlage entspricht den EMC- und EC-Richtlinien.

Technische Daten

	K342-FC
Kisten pro Stunde:	1000-1275 Abhängig der Verschmutzung
Freie Tunneldurchgang BxH:	600 x 300 mm
Leistung Waschpumpe:	11 kW
Max. Druck:	6,5 bar
Standardheizung:	Wärmetauscher - Zentralheizung
Optionale heizung:	Elektrischm Wärmetauscher Dampf, Dampf-Injektion
Länge:	3900 mm
Breite:	1100 mm
Höhe:	1600 mm

Dieses Produkt kann erweitert werden mit:

Ausklopfgestell

Rotierende Sieb

Vorspülgerät

LETS bv
Your professional partner in cleaningsystems

Kistenwaschanlage

Anlagendaten

	Wärmetauscher im Bad Zentralheizung	Wärmetauscher im Bad Dampf	Elektrisch	Dampfeinspritzung im Bad
Heiß oder kalt nachspülen:	heiß	Präferenz heiß	kalt/heiß möglich	kalt/heiß möglich
Nachspülwasser:	Wiederverwendung	Wiederverwendung	Wiederverwendung bei heiß	Wiederverwendung
Zufuhr Heißwasser kontinuierlich:	10 l/min	10 l/min (Option)	10 l/min (Option)	10 l/min (Option)
Zufuhr Kaltwasser kontinuierlich:	n. zutr.	10 l/min (Option)	10 l/min (Option)	10 l/min (Option)
Min. Temp. Zufuhr:	60°C	10°C	10°C	10°C
Elektrische Anschlüsse*:	400V 3F+N+A	400V 3F+N+A	400V 3F+N+A	400V 3F+N+A
Sicherungen:	32 A	32 A	80 A	32 A
Perslucht bij voorspoel:	200 l/min	200 l/min	200 l/min	200 l/min
Dampfabsaugung (optional):	rund 250 mm	rund 250 mm	rund 250 mm	rund 250 mm
Ablauf**:	100 l/min	100 l/min	100 l/min	100 l/min

* Wenn ein FI-Schutzschalter eingesetzt wird, muss dieser für Frequenzwandler geeignet sein.

Änderungen vorbehalten

** Die Einheit muss auf einem wasserdichten Boden mit Abfluss aufgestellt werden. Der Abfluss muss bei Reinigung des Tanks den Tankinhalt verarbeiten können.

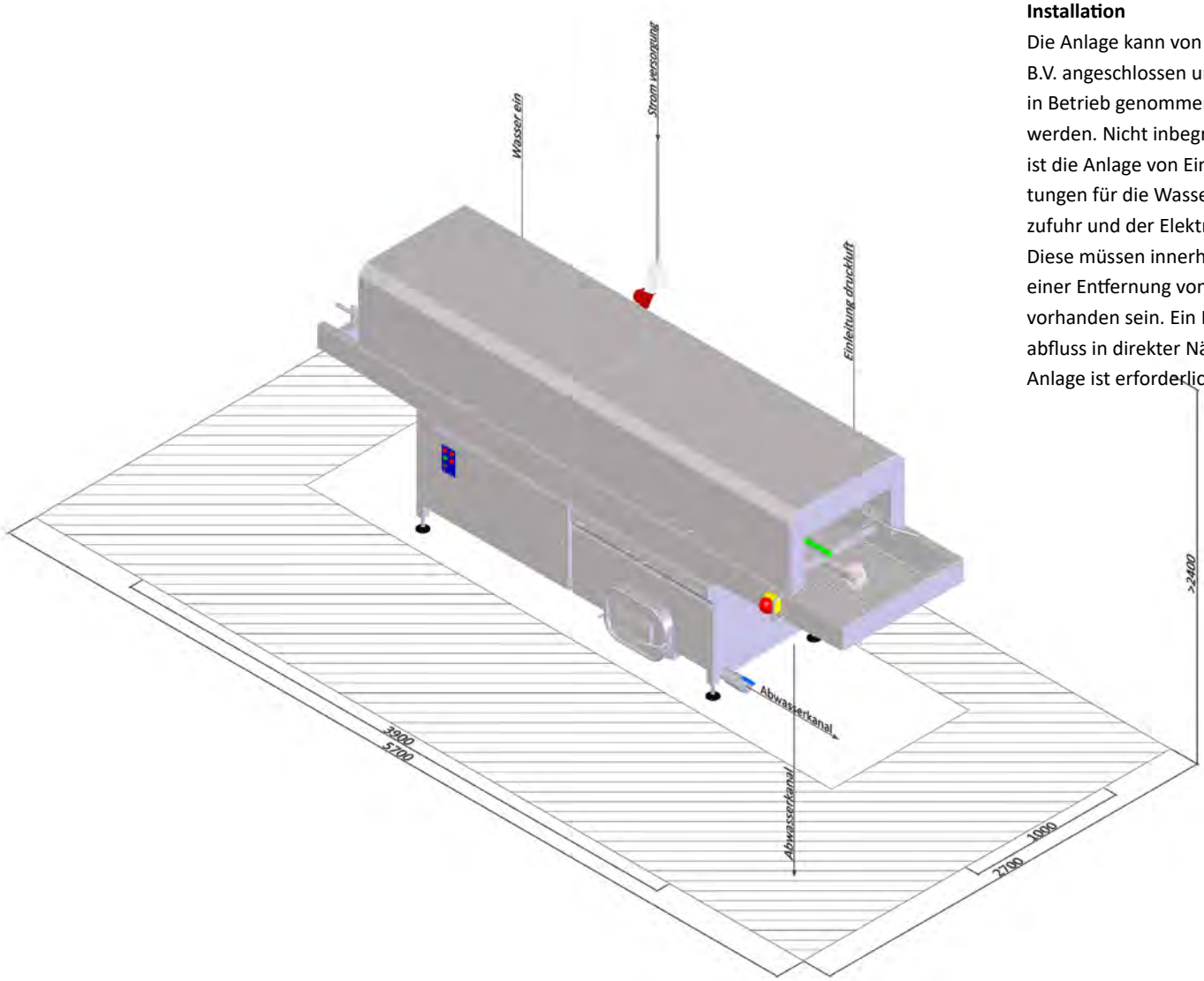

Installation

Die Anlage kann von LETS B.V. angeschlossen und in Betrieb genommen werden. Nicht inbegriffen ist die Anlage von Einrichtungen für die Wasserzufuhr und der Elektrik. Diese müssen innerhalb einer Entfernung von 2 m vorhanden sein. Ein Bodenabfluss in direkter Nähe zur Anlage ist erforderlich.

LETS bv
Your professional partner in cleaningsystems

Bedrijfsweg 33
8251 KK Dronten
+31 (0) 321 38 66 00

www.letsbv.nl
info@letsbv.nl